SPORT LINE

הוראות שימוש וטיפול לעגלת תינוק רב תכליתית.

חשוב! יש לקרוא בקפידה ולשמור לשימוש עתידי.

SLIDE

עגלה לשימוש מגיל הלידה ועד משקל של 22 ק"ג
או עד גיל 4 שנים, המוקדם מביניהם

EN1888-1:2018+A1:2022
EN1888-2:2018+A1:2022

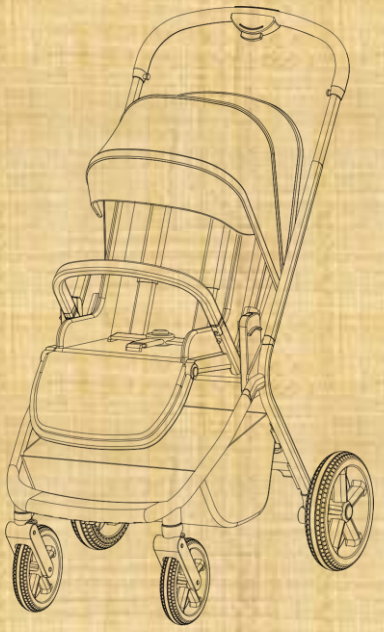

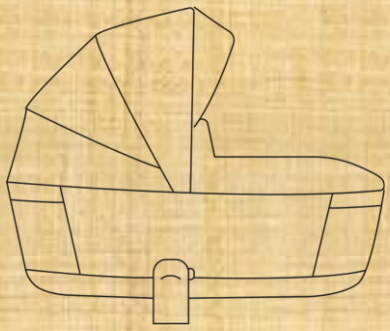

מקסימום 9 ק"ג

מקסימום 22 ק"ג

דגם המוצר נבדק ומאושר
כמתאים לתקן אירופאי EN1888 חלק 1 & 2
הערה! האישור אינו מעיד על בדיקת כל יחידת מוצר
טל"ח

www.sport-line.co.il

אזהרות!

חשוב! יש לקרוא בקפידה ולשמור לשימוש עתידי.

- אין להשאיר את הילד ללא השגחה.
- יש לוודא שכל התקני הנעילה במצב נעול לפני השימוש.
- למניעת פציעה יש להרחיק את הילד בעת פתיחה או קיפול של העגלה.
- אין לאפשר לילד לשחק במוצר זה.
- יש להשתמש תמיד במערכת הריסון.
- יש להשתמש ברתמה מהרגע שבו הילד יכול לשבת ללא עזרה.
- יש לבדוק שהתקני החיבור של מרכב השכיבה או של מרכב הישיבה או של המושב לרכב מותקנים כהלכה לפני השימוש.
- מוצר זה אינו מתאים לריצה או להחלקה.
- העגלה מיועדת לילד מגיל הלידה ועד משקל 22 ק"ג או עד גיל 4 שנים, המוקדם מביניהם.
- סל השכיבה לשימוש מגיל הלידה ועד 9 ק"ג.
- סל השכיבה מתאים לילד שאינו יכול לשבת בכוחות עצמו, ושאינו יכול להתרומם על ידיו וברכיו, משקל מרבי לילד 9 ק"ג.
- אין להוסיף מזרן נוסף לסל השכיבה.
- המלצה לשימוש כשגב המושב בתנוחת השכיבה המרבית עבור יילודים.
- לפני השימוש יש לוודא שכל חלק מורכב במקום הנכון ומחובר היטב.
- לפני השימוש בעגלה יש לוודא שכל מנגנוני הנעילה מאובטחים כהלכה.
- אין לאפשר לילדים לשחק במוצר זה. אין לאפשר לילד לטפס על העגלה או לעמוד על המושב.
- המשקל המרבי המותר עבור סל האחסון הוא 3 ק"ג.
- חריגה מהמשקלים המקסימליים הינה מסוכנת ועלולה לפגוע ביציבות העגלה.
- יש להשתמש רק בחלקי חילוף ואביזרים נלווים שאושרו ע"י היצרן.
- עגלה זו מיועדת לילד אחד.
- אין להניח או לתלות חבילות, תיקים או ציוד אחר על הידיות או על הגגון. הדבר עלול להוביל לנפילה של העגלה או קריסה של הגגון.

- כל מטען המחובר לידית או/וגם לחלק האחורי של משענת הגב או/וגם לצדי העגלה יכול להשפיע על יציבות העגלה.
- יש להקפיד להשתמש בבלמים בכל עצירה, בכל הוצאה או הכנסה של הילד.
- יש להשתמש ברתמת הבטיחות בצורה נכונה. יש להשתמש תמיד ברתמת המפשעה יחד עם חגורת המותניים.
- אין להרים את משענת הגב למצב ישיבה כאשר הילד בעגלה הוא תינוק שנולד ועד גיל 6 חודשים.
- יש להרחיק את העגלה ממקורות חום ואש.
- עגלה זו אינה מהווה תחליף לעריסה או מיטה. אם הילד צריך לישון, יש להשכיבו בעריסה או במיטה.
- אין לרדת או לעלות עם העגלה במדרגות.

כדי למנוע סכנה של פציעה לילדכם, הקפידו על ביצוע הבדיקות ופעולות התחזוקה התקופתיות הנדרשות.

- בעת פתיחת העגלה, יש לוודא שתפס הנעילה מאובטח היטב.
- במהלך הרכבת העגלה יש להקפיד על התקנה נכונה ומאובטחת של כל החלקים.
- אם אחד מחלקי העגלה נתקע במהלך הקיפול והפתיחה, יש לאתר את הגורם לבעיה על פי ההוראות, בזהירות ומבלי להפעיל כוח, כדי למנוע נזק לעגלה.
- אין להעמיס על העגלה מעבר למשקל המותר.

אזהרות בנוגע למושבי בטיחות לרכב

מושבי בטיחות לרכב המשמשים יחד עם שלדה אינם מחליפים עריסה או מיטה. אם ילדכם זקוק לישון, יש להניחו בעגלה, עריסה או מיטה מתאימים.

חלקי המוצר

פגוש קדמי

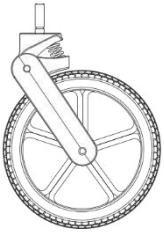

גלגל קדמי

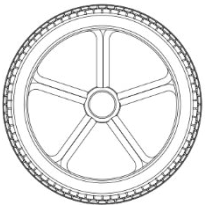

גלגל אחורי

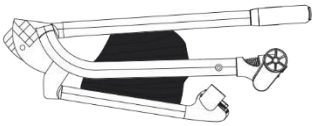

מסגרת

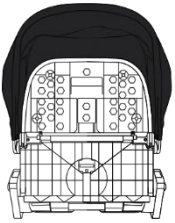

מושב

מגן שמש קדמי
למושב טיול

אדפטור למושב הבטיחות

פתיחת הטיולון

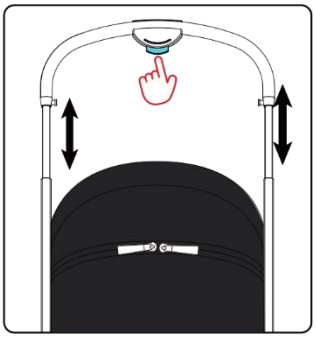

3

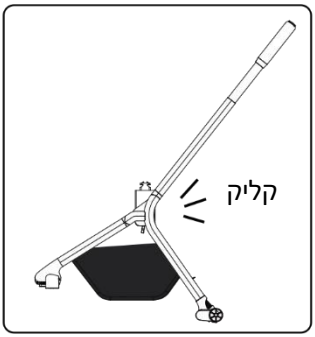

2

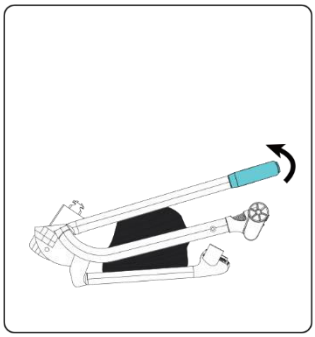

1

פתחו את המסגרת עם מושב הטיול:

הרימו את הידית למעלה, כאשר העגלה נפתחת כפי שמוצג באיור האמצעי יישמע צליל נקישה משני צידי עגלת התינוק, אנא בדקו האם העגלה נעולה במצב בטיחות לפני השימוש בה.

התאימו את אורך ידית האחיזה: לחצו על הכפתור והחזיקו אותו לחוץ.

הרכבת הגלגלים הקדמיים:

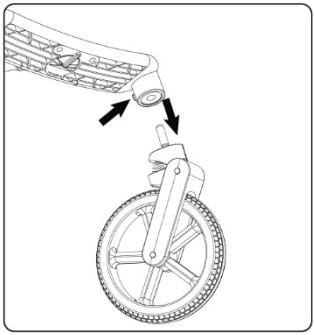

3

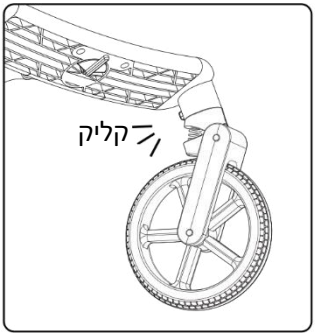

2

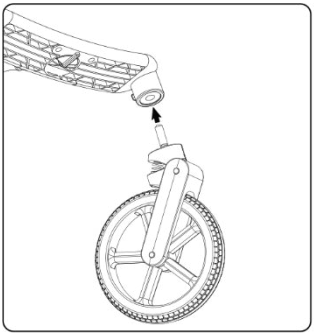

1

1. קחו את הגלגלים הקדמיים והכניסו את הציר האנכי לתוך חור הפלסטיק שבבית הגלגל עד שתשמעו את צליל ה"נקישה"
2. וודאו שהם נעולים כראוי.
3. **פירוק הגלגלים הקדמיים:**
   השתמשו באצבעכם כדי ללחוץ על פין השחרור במקום בו העיגול מציין היכן, ואז משכו את הגלגל הקדמי החוצה.

4. **נעילת הגלגלים הקדמיים:**
לחצו על כפתור הסיבוב כפי שמוצג באיור, וכעת לא ניתן לסובב את הגלגלים הקדמיים.
כאשר לוחצים על כפתור הסיבוב כלפי מעלה, הגלגלים הקדמיים יכולים להסתובב 360 מעלות.

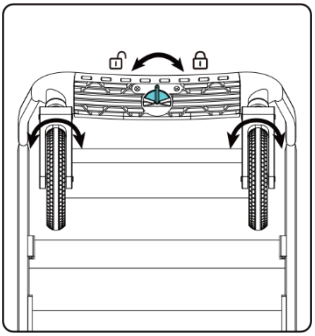

הרכבת הגלגלים האחוריים:

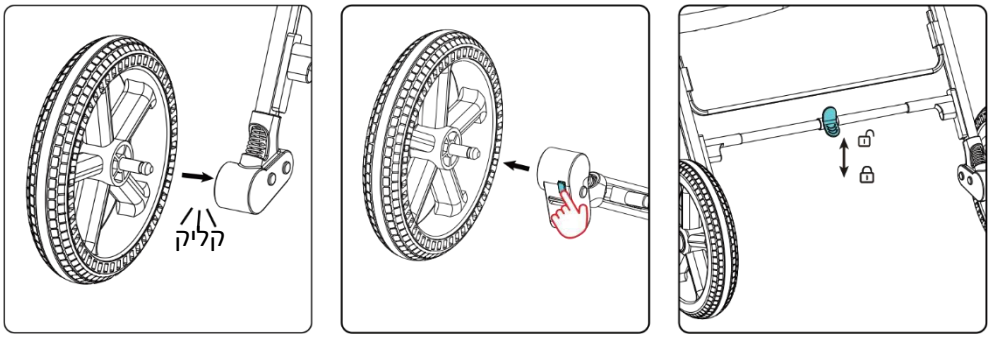

1 2 3

הכניסו את הציר של הגלגל האחורי לחור הפלסטיק שבתושבת האחורית עד שנשמע "קליק".
ודאו נעילה.

פירוק הגלגלים האחוריים:

לחצו על כפתור שחרור הפלסטיק הקטן ובמקביל הסירו את הגלגל האחורי בכיוון החץ.

בלימת/שחרור נעילת העגלה:

הרימו את דוושת הבלם כדי לשחרר את העגלה, לחצו על הדוושה כדי לבלום את העגלה.

שימוש בטיולון

מתיחה/קיפול של הגגון:

1 2 3

מתיחת הגגון: משכו החוצה את מוט הגגון כדי לפתוח אותו. ניתן לפתוח את הרוכסן כדי לפתוח את הגגון במלואו ולהרחיבו. קיפול הגגון: קפלו את הגגון לכיוון ידית האחיזה.

התקנה/הסרה של המושב:

1 2 3

התקנה: דחפו את המושב בעדינות כלפי מטה על גבי המסגרת עד שיישמע צליל "נקישה" (ניתן להתקין את המושב גם בכיוון ההפוך).

הסרה: לחצו על כפתור השחרור המהיר משני הצדדים, והרימו את המושב.

כוונון גובה המושב:

1

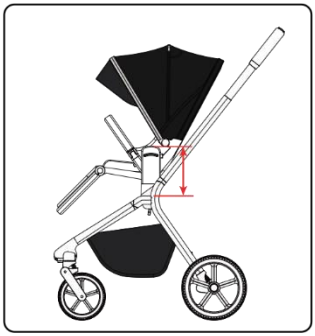

2

לחצו על כפתור הכוונון, ניתן לכוונן את גובה המושב כרצונכם.

כוונון משענת הגב:

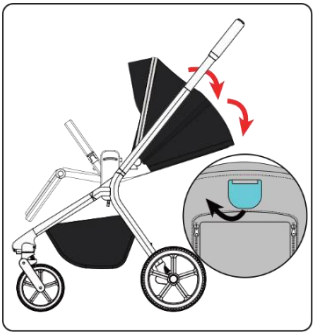

כוונון זווית המושב, שכיבה/ישיבה, משכו את המנוף בגב משענת הגב כדי לכוונן את משענת הגב למעלה ולמטה בין 3 דרגות.

כוונון משענת הרגל:

משכו את הכפתור בכיוון החץ המופיע באיור כדי לכוונן את משענת הרגליים בין 3 דרגות.

קיפול העגלה

1

2

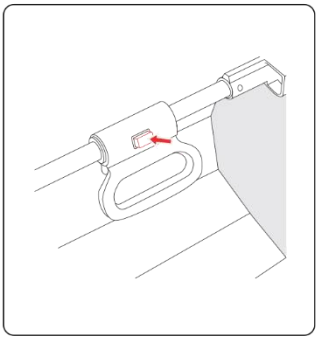

4

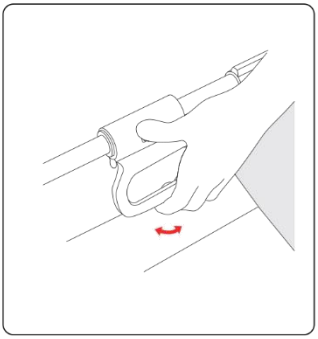

5

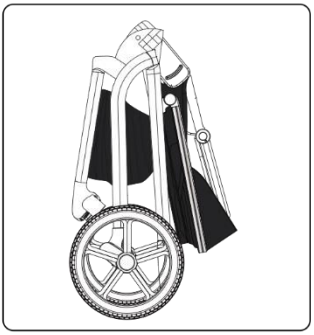

6

1. קפלו את הגגון.
2. קפלו את ידית האחיזה למצב הקצר ביותר.
3. קפלו את המושב לכיוון הידית, לאחר מכן לחצו והחזיקו את הכפתור לחוץ כפי שמוצג באיור בחץ, מבלי לשחררו, ובו בזמן הרימו את ידית האחיזה בכיוון החץ המופיע באיור, ולבסוף שחררו את הכפתור כדי לקפל את העגלה.
4. וודאו שהמסגרת נעולה לאחר קיפול העגלה. לאחר הקיפול העגלה יכולה לעמוד.

שימוש באבזם הבטיחות

חברו את אבזם רצועת הכתף (b1-2) לאבזם של רצועת המותן (a1-2) משני הצדדים וחברו לאבזם המרכזי (c) עד שמיעת הנעילה המגנטית.

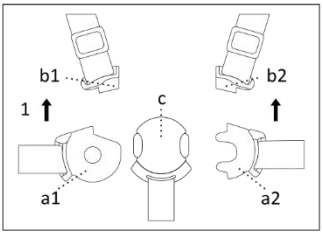

1

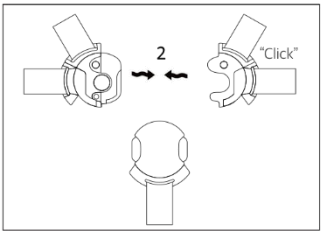

2

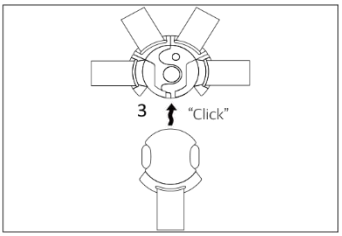

3

לחצו על הכפתור לשחרור האבזמים.

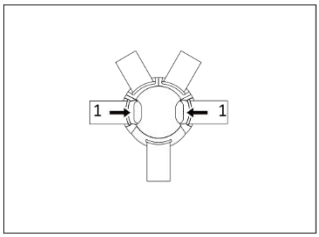

4

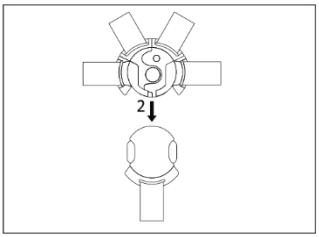

5

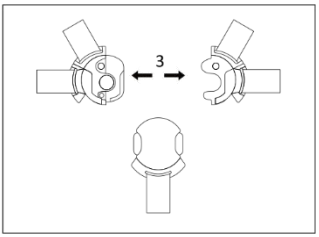

6

כוונון אורך רצועות מושב הטיול:

יש שני מצבים לחגורת הבטיחות, המצב העליון מתאים לתינוק בן יותר מ-6 חודשים, המצב התחתון מתאים לתינוק עד גיל 6 חודשים.

יש להזיז את טבעת הפלסטיק על גבי הרצועה כדי להתאים את אורך הרצועה.

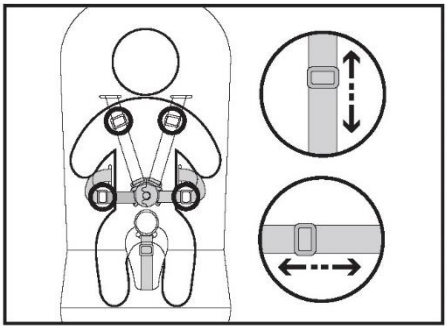

הרכבה של רתמת הבטיחות:

יש להשחיל את הטבעת המרובעת מפלסטיק שבקצה הרצועה לחריץ במשענת הגב, המותן והמפשעה. יש לוודא שהטבעת מקובעת במקומה ואינה יוצאת מהמקום.

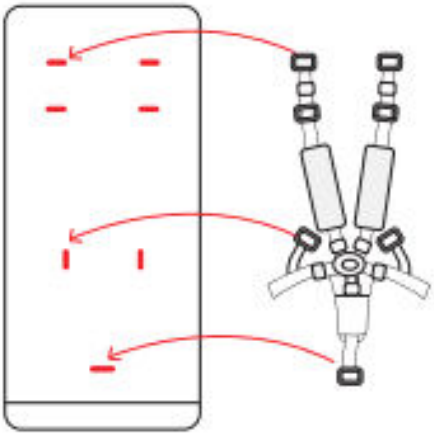

הרכבה/פירוק של הפגוש:

1. הרכיבו את הפגוש משני צידי המושב, וודאו לנעול את הפגוש במקומו עד שנשמע צליל "נקישה".
2. לחצו על כפתור השחרור המהיר משני צידי הפגוש, ומשכו את הפגוש כלפי מעלה כדי להסירו.

הפגוש יכול להסתובב 360 מעלות.

שימוש בסל השכיבה

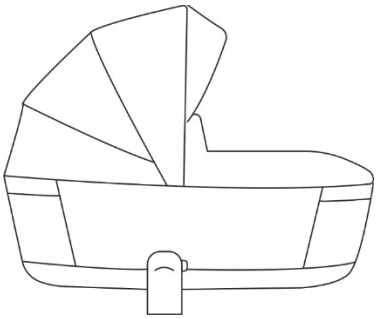

פתיחת סל השכיבה:

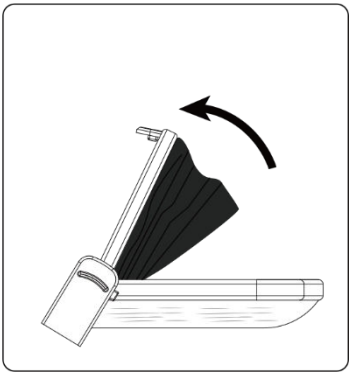

2

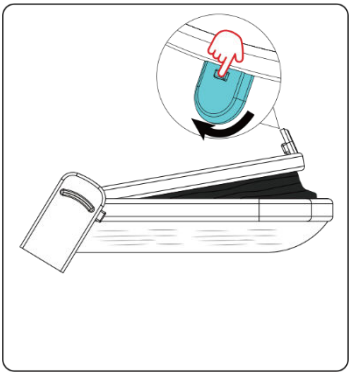

1

לחצו על הכפתור בצד אחד, ובמקביל הרימו את הידית לפתיחת סל השכיבה.

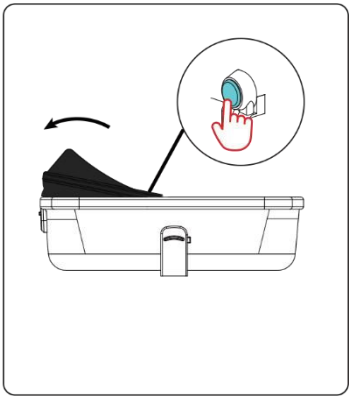

4

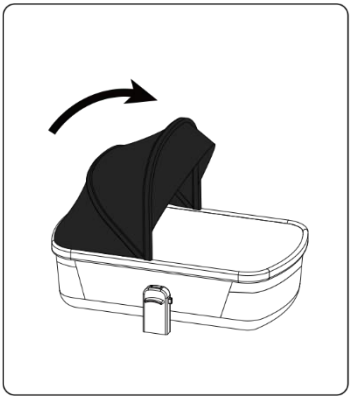

3

לחצו על הכפתורים הפנימיים משני צידי הגגון, ובמקביל דחפו את הגגון מעט קדימה/אחורה כדי לפתוח/לקפל אותו.

חיבור כיסוי הרגליים לסל השכיבה:

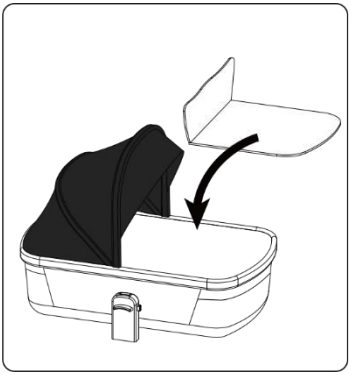

1

2

חברו את כיסוי הרגליים באמצעות הרוכסן לסל השכיבה, כפי שמופיע בחץ באיור.

חיבור סל השכיבה למסגרת:

1

2

3

מקמו את בסיס סל השכיבה במקביל לממשק המושב המקובע במסגרת עד שיישמע צליל הידוק.

הסרת סל השכיבה למסגרת:

לחצו על כפתור השחרור המהיר להסרת סל השכיבה כפי שמוצג באיור.

כוונון סל השכיבה:

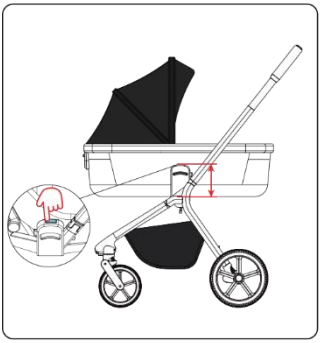

1

2

לחצו על כפתור הכוונון כדי לכוונן את גובה סל השכיבה כפי שמוצג באיור.

קיפול סל השכיבה יחד עם המסגרת:

1

2

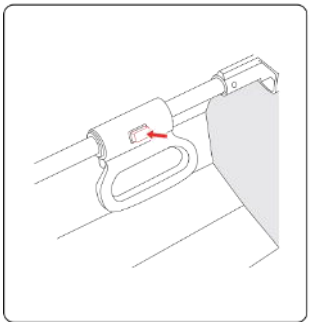

3

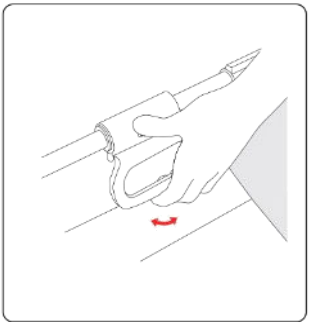

4

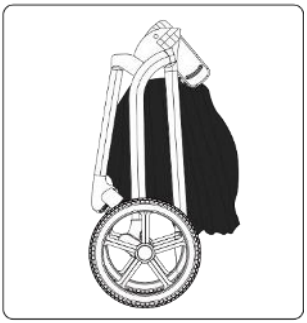

5

תוך שסל השכיבה מקופל יחד עם המסגרת, לחצו על המנעול המשני, שלא שוחרר, והרימו את ידית המשיכה כדי לקפל את סל השכיבה לכיוון הידית. התאימו את הידית הטלסקופית למצב הקצר ביותר, לחצו על המנעול המשני שמתחת לסל השכיבה תוך כדי סיבוב הידית, לשחרור מנגנון הנעילה, ולבסוף משכו את המסגרת.

קיפול סל שכיבה ללא מסגרת

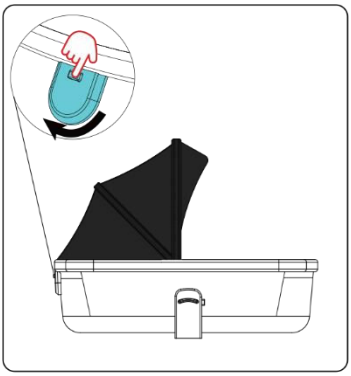

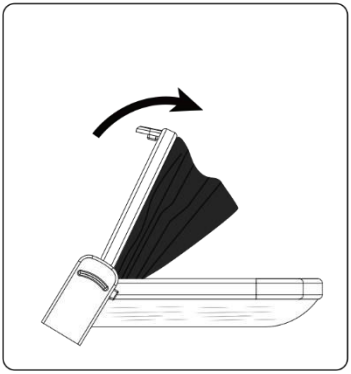

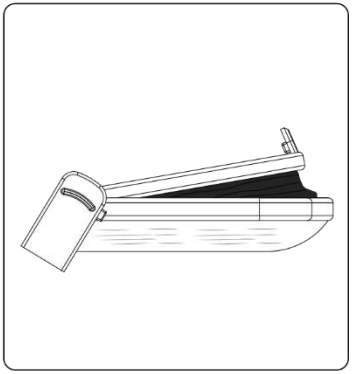

לחצו על המנעול המשני, שלא שוחרר, והרימו את ידית המשיכה כדי לקפל את סל השכיבה לכיוון חלק הרגל.

את גגון סל השכיבה ניתן להתאים ל-3 דרגות. כדי לכוונן את הגגון, לחצו בו זמנית על הלחצנים הממוקמים בבסיס ידית הנשיאה והתאימו לדרגה הרצויה.

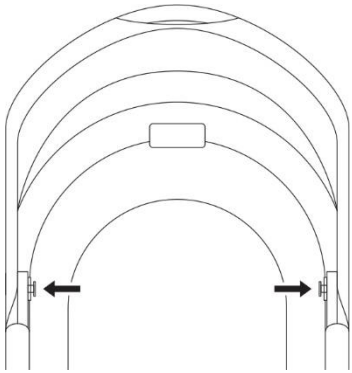

התאימו את ידית הנשיאה לדרגה הרצויה. הקשת החיצונית של סל השכיבה משמשת גם לידית נשיאה, ובמצב זה היא צריכה להיות בזווית 90 מעלות.

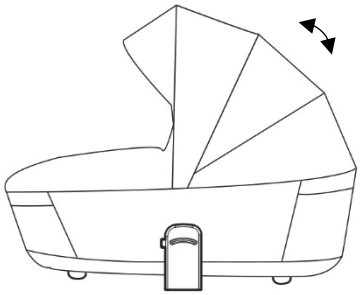

פתיחת גגון ההצללה:

יש לפתוח את הרוכסן במרכז הגגון עד הסוף, ובמצב זה ניתן לפתוח את הגגון לפתיחה נוספת להצללה מלאה.

אזהרה! במצב זה אין לשאת את סל השכיבה, חייבים להחזיר לזווית של 90 מעלות.

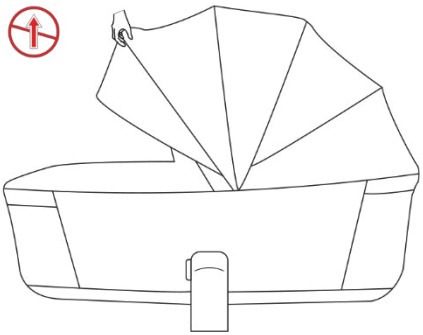

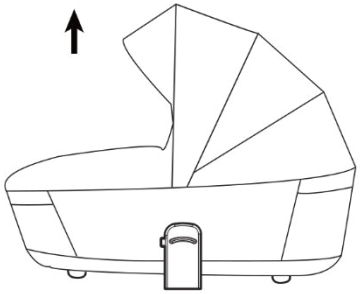

שימוש באדפטור למושב בטיחות

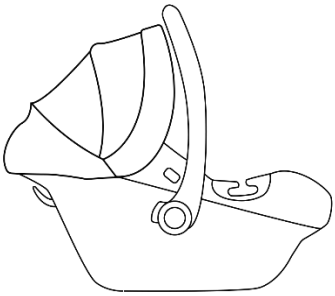

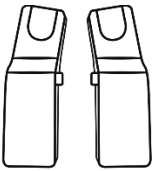

1.

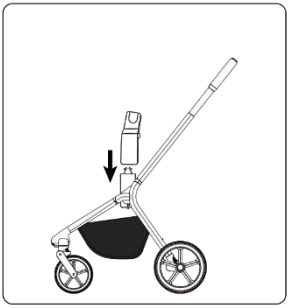

2.

3.

4.

5.

האדפטור מתאים למושבי בטיחות לרכב עם חיבור מקסי קוזי.

הרכבת מושב בטיחות לרכב לגילאי 0+ (אופציונלי).

הסירו את הפגוש.

חברו את המתאם למושב הבטיחות משני צידי השלדה, על זרועות חיבור של הפגוש.

הניחו מעל המתאמים של מושב הבטיחות כלפי מטה עד שמיעת נקישה (איורים 1-2).

יישרו את חור מושב הבטיחות לרכב עם מתאם מושב הבטיחות לרכב, דחפו את מושב הבטיחות לרכב מעט כלפי מטה עד שיישמע צליל "נקישה" שמשמעו שמושב הבטיחות מורכב היטב על המסגרת כפי שמוצג באיורים 3-4.

הסרת המושב: לחצו על הכפתור שבקצוות העליונים של מושב הבטיחות לרכב ובו זמנית משכו את המתאם כלפי מטה כדי להסיר את המתאם ממושב הבטיחות לרכב כפי שמוצג באיור 5.

אזהרות לגבי מושבי בטיחות לרכב

במקרה של מושבי בטיחות לרכב המשמשים בשילוב עם שלדה, רכב זה אינו מחליף עריסה או מיטה. אם ילדכם צריך לישון, יש להניחו בעגלת תינוק, עריסה או מיטה מתאימה.

הסרת הריפוד של הטיולון

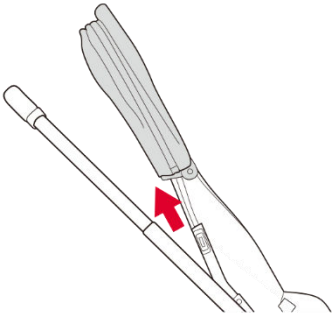

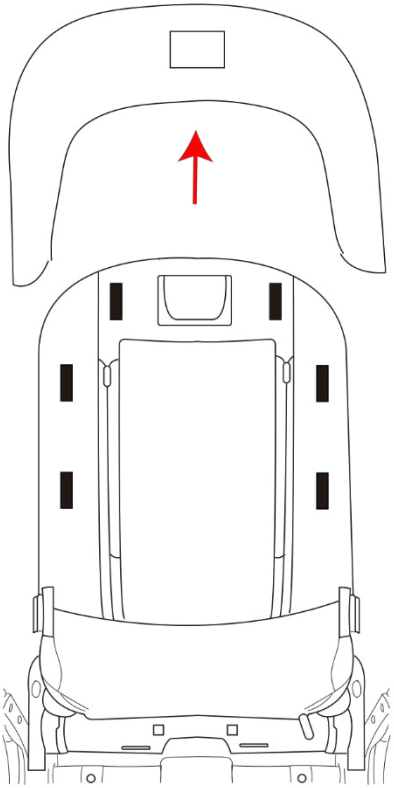

1. משכו את הגגון מהבסיס והוציאו אותו.

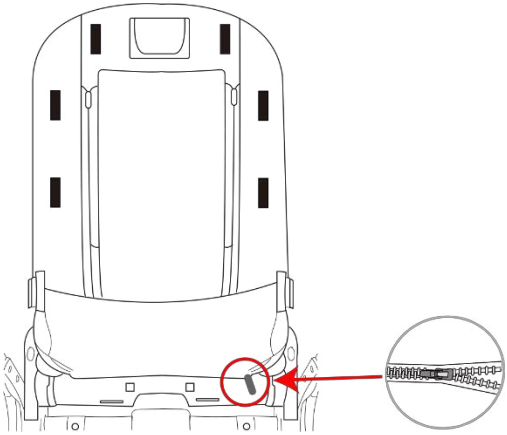

2. פתחו את הרוכסן בצד האחורי של המושב.

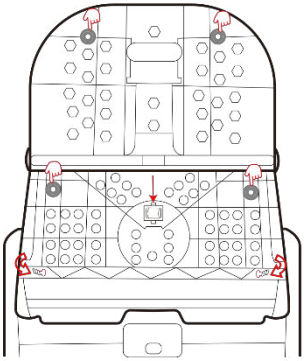

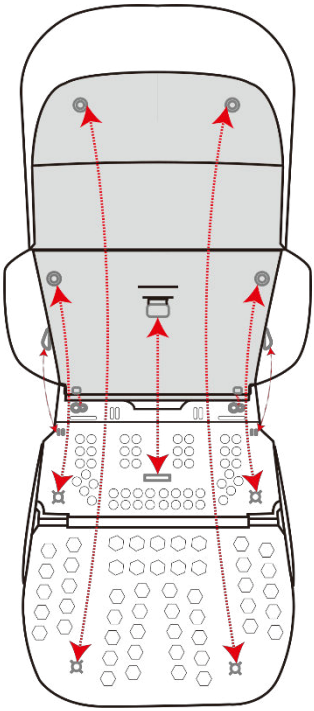

3. פתחו את כל התופסנים מתחת למושב כדי להסיר את ריפוד המושב לניקוי.

טיפול יומי וניקוי

- יש לשמור על מרכיבי העגלה נקיים. יש להסיר לכלוך על המסגרת בעזרת ספוג לח ולאחר מכן לנגב במטלית כותנה יבשה. אין להשתמש בחומרים קוסטים, או חומרי ניקוי קשים לניקוי מכיוון שהדברים עלולים להזיק לחלקי העגלה (שינוי צבע, שריטות וכו'). במקרה של לכלוך על שלדת העגלה, יש להסיר אותו בעזרת ספוג לח, ולהוסיף חומר ניקוי עדין. יש להימנע מהרטבת מושב הטיולון וסל השכיבה. את מסגרת העגלה יש לנגב עם מטלית לחה, ומיד לייבש.
- כדי למנוע כתמים שעלולים להתרחש לאחר גשמים, למשל, יש להגן על העגלה על ידי שימוש בכיסוי גשם לכל העגלה. מומלץ להגן על העגלה מפני השפעות אור שמש חזק. היצרן אינו יכול לקחת אחריות על הידרדרות בכיסוי העגלה, הנובעת מאי מילוי המלצות אלה.
- ניתן לשטוף את הריפוד של הטיולון בלבד בכביסה ביד במים קרים עם חומר ניקוי עדין, ייבוש בפריסה. אין לייבש במייבש, אין להלבין. את הגגון יש לנגב בעזרת מטלית לחה.
- את הריפוד הפנימי של סל השכיבה ניתן להסיר לכביסה במים קרים וחומר ניקוי עדין. את הריפוד החיצוני והגגון ניתן לנקות רק במטלית לחה.
- את גלגלי העגלה מומלץ מדי תקופה להסיר ולנקות את צירי העגלה, מאבק, שערות וכו'.
- אין לאחסן את העגלה במקומות עם לחות גבוהה או טמפרטורות קיצוניות למשך זמן ארוך.
- יש לוודא לעתים תכופות שכל הברגים והאומים מהודקים היטב, ובמידת הצורך לחזק ברגים רופפים.
- לפני השימוש יש לוודא שכל החלקים תקינים ושאין חלקים חסרים.
- יש לוודא שכל מנגנוני העגלה פועלים כנדרש. במקרה של תקלה יש להפסיק את השימוש בעגלה באופן מיידי ולפנות לחנות שבה רכשתם את העגלה לצורך שירות.
- אם התפסים, מנגנוני התיאום או הגלגלים אינם נעים בצורה חלקה, ניתן לשמן באמצעות חומר שימון מתאים (כגון תרסיס סיליקון או WD40). יש להימנע משימון יתר מכיוון שהדבר עלול לגרום להצטברות לכלוך. יש להימנע משימון האזורים שהילד יכול לגעת בהם באמצעות הפה או היד.

שימו לב

התרשימים במדריך זה משמשים להמחשת הפעולות השונות ומבנה המוצר. במקרה של הבדלים בין התרשימים והמצב בפועל, יש להתאים את הפעולות למוצר האמיתי. כחלק ממאמצי שיפור האיכות, אנחנו עשויים לבצע מדי פעם שינויים במבנה ובמראה של המוצר ללא הודעה מוקדמת.

אחריות

חברת אי.גי.אס.טי ישראל מודה לכם שבחרתם ליהנות מעוד מוצר מובחר, ועושה כל שביכולתה כדי שתקבלו את המוצרים הבטיחותיים והאיכותיים ביותר לתינוק ולכם. מוצר זה עבר תכנון ופיקוח קפדני וצמוד, כדי להבטיח את הבטיחות והנוחות המקסימלית לכם ולילדכם. יחד עם המונים רבים ברחבי העולם, גם לכם מובטח עכשיו הסטנדרט הגבוה ביותר שיאפשר לכם ליהנות עם ילדכם בכל מקום. כדי שתוכלו ליהנות לאורך זמן מפעולתו התקינה של המוצר, נא הקפידו על תפעול המוצר עפ"י הוראות היצרן.

תוקף האחריות:

א. תעודת האחריות הזו ניתנת לכם בביטחון לאחריות מלאה לפעולתו התקינה של המוצר בהתאם לכתב האחריות ובצירוף חשבונית הקנייה.

ב. תוקף האחריות והשירות הינו למשך שנה אחת מיום הקנייה, לתקלות מפגם יצרן בלבד. שירות יינתן עבור תיקון מכני של שלד המוצר. לאחר שנה השירות יינתן תמורת תשלום.

ג. נזקים הנובעים משימוש בלתי נכון או בלתי סביר לפי דעתו של טכנאי השירות אינם במסגרת האחריות.

ד. האחריות אינה כוללת שברים, שריטות בצבע, התעקמות חלקים, ריפוד או פלסטיק, מכל סיבה שהיא.

דגם המוצר נבדק ומאושר כמתאים תקן האירופאי EN1888 חלק 1 ו-2.
ותקן אירופאי לסל השכיבה EN1466:2023
הערה: האישור אינו מעיד על בדיקת כל יחידות המוצר.

על מנת להפעיל את האחריות למוצר יש לבצע רישום:
דרך האתר: www.sport-line.co.il
או דרך סריקה של קוד ה QR

היצרן: JINHUA LANBO BABY ארץ יצור: סין
דגם: J02

היבואן:
אי גי אס טי ישראל בע"מ ח.פ. 514139591
הקטיף 5, פארק תעשיות עמק חפר 09-7432182 04-6647784
www. sport-line.co.il

טל"ח – טעות לעולם חוזר